SONY

Produção Esportiva
Na Era Beyond Definition

Erick Soares de Oliveira
Professional Solutions | Sony Brasil Ltda

Agenda

- Produção HD
- Produção 4K
- As inovações de uma era Beyond Definition
  - HFR
  - WCG
  - HDR
  - UHD
- Melhorias na Produção HD
- Exemplo de Caso
- Melhorias de Workflow de Produção Jornalística

Produção Ao Vivo HD:

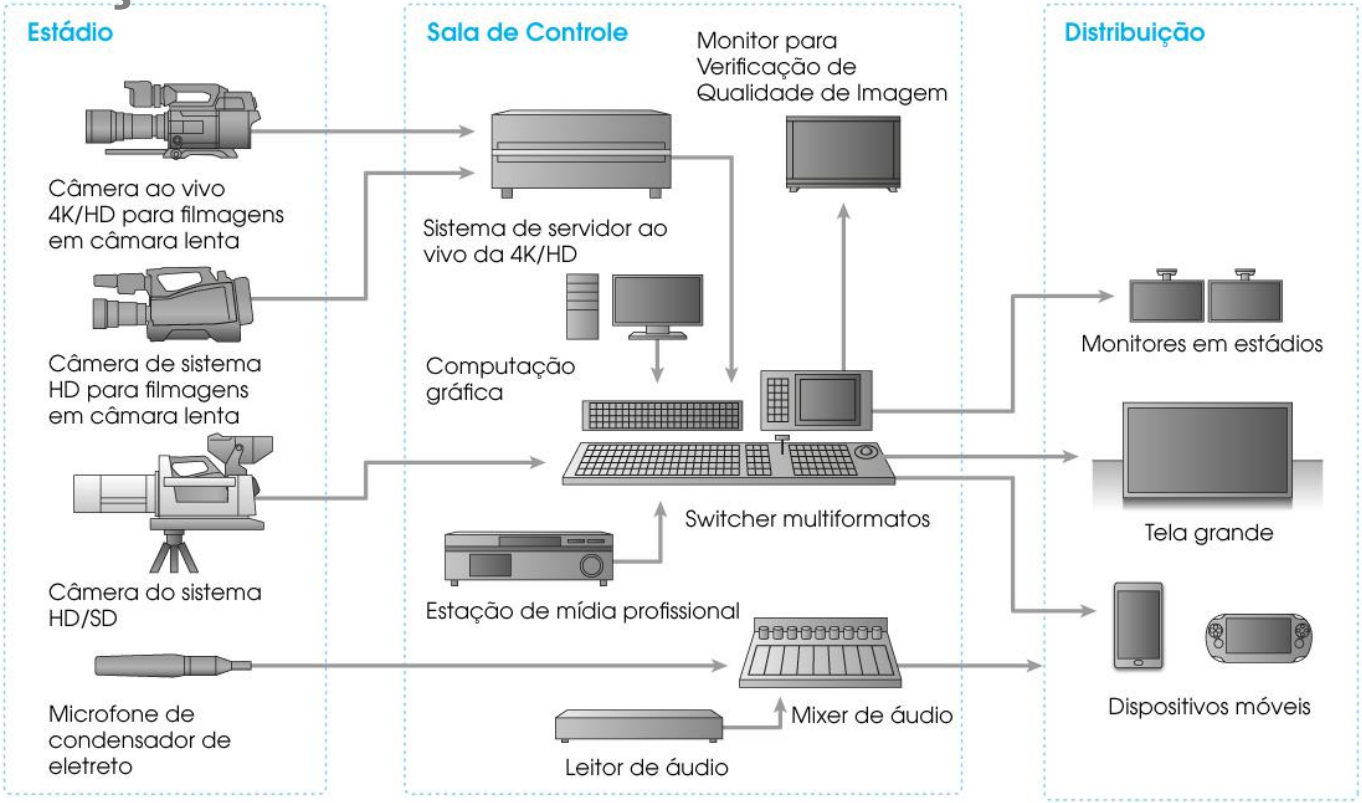

Produção Ao Vivo 4K / UHD:

Inovações da Era Beyond Definition:

Qualidade de Imagem

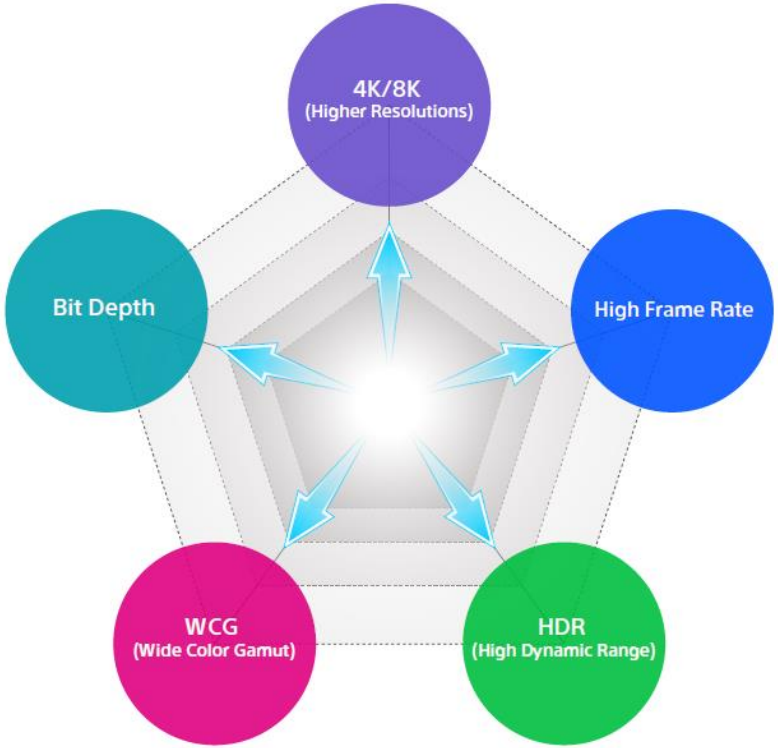

Espaço de Cor: Wide Color Gamut (WCG)

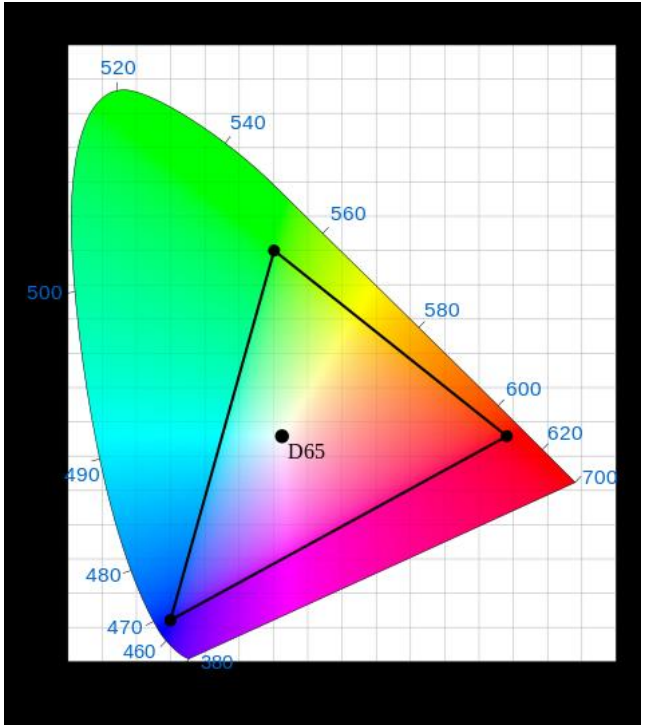

Rec.709

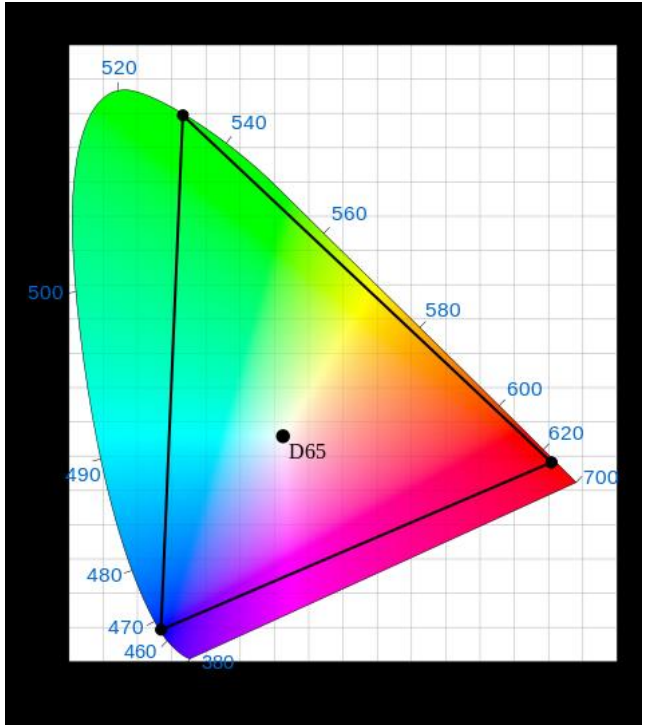

Rec.2020

Resolução de Bit:

Espaço de Cor + Bit Resolution : HDR

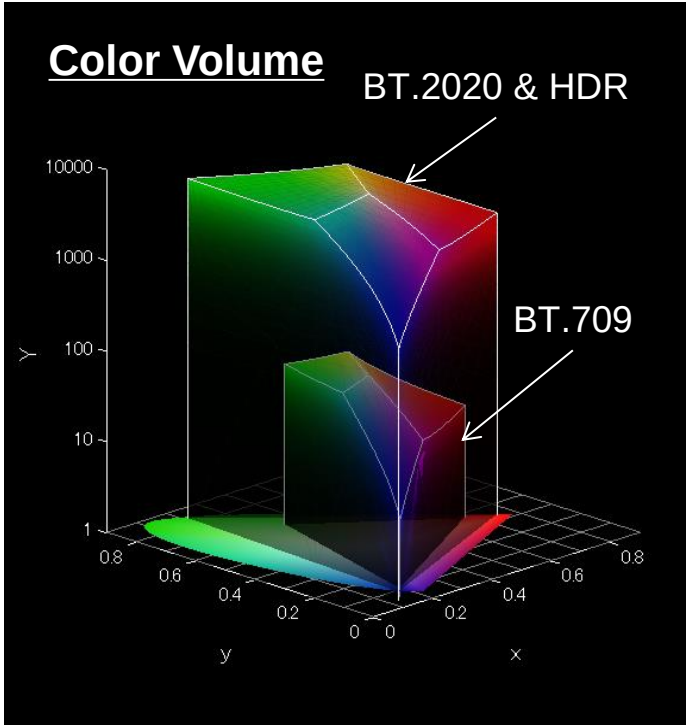

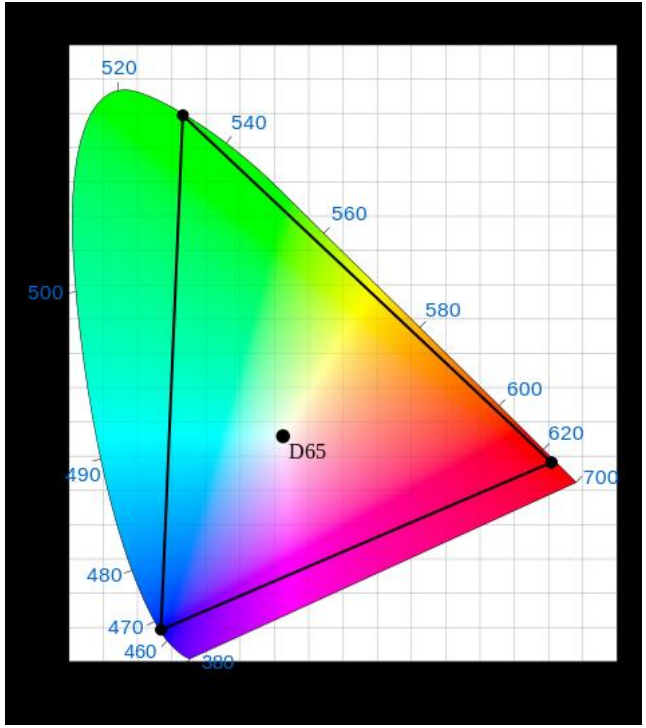

Rec.2020

SONY

Beyond Definition:
Melhorias na Produção HD

Melhorias na Produção HD

High Frame Rate:

- HD : 2x , 3x , 4x, 6x, 8x , 16x
- 4K : 2x, 8x

Cut-Out :
Cortes em HD

Cut-Out

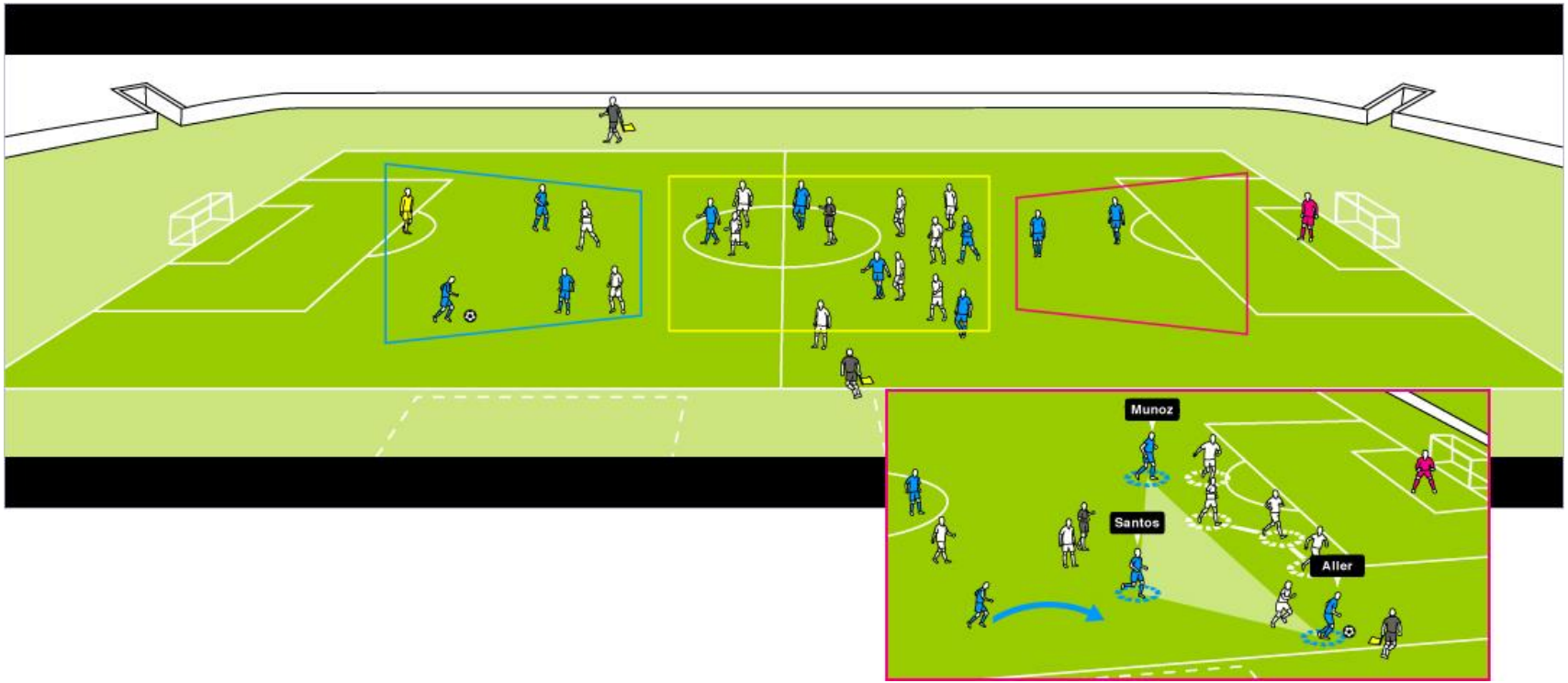

SharePlay: compartilhamento e acesso remoto em servidores de Replay Esportivo

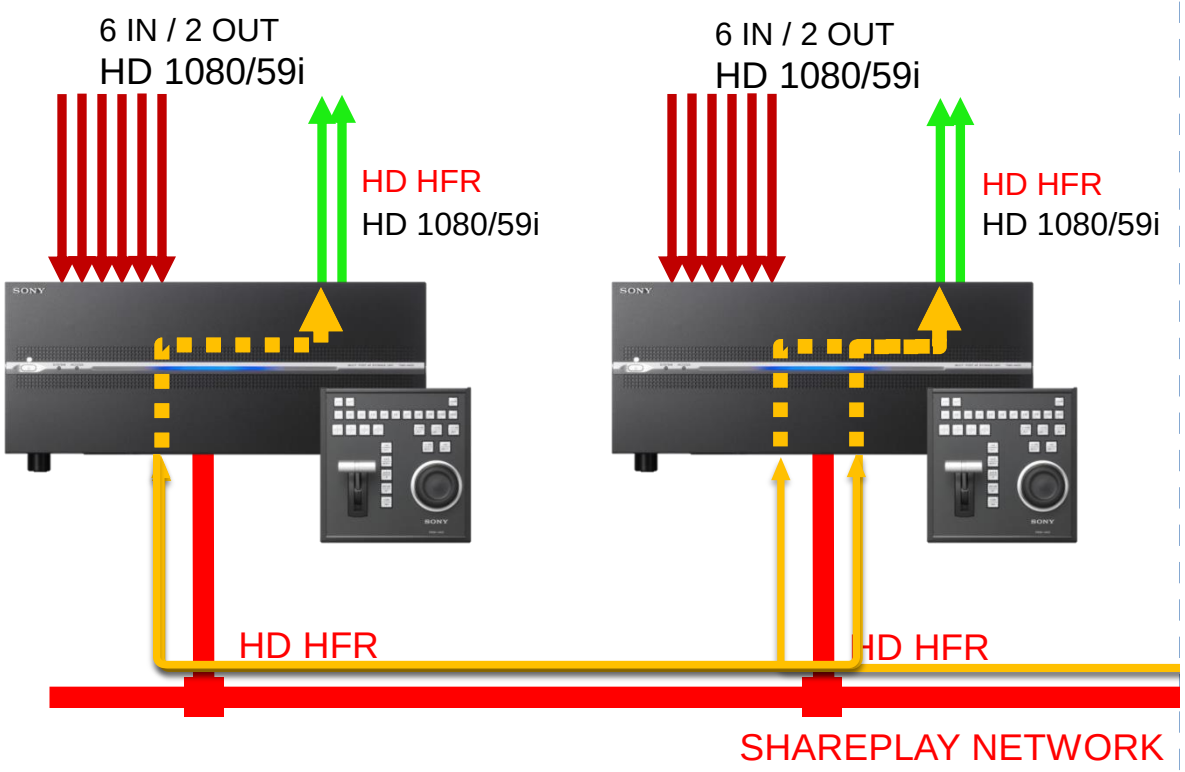

Exemplo de Caso

1st 4K IP OBVAN : HD, HFR, 4K, HDR

TV Globo : UM07 – 4K IP

IP Monitoring : Sony LSM & Cisco

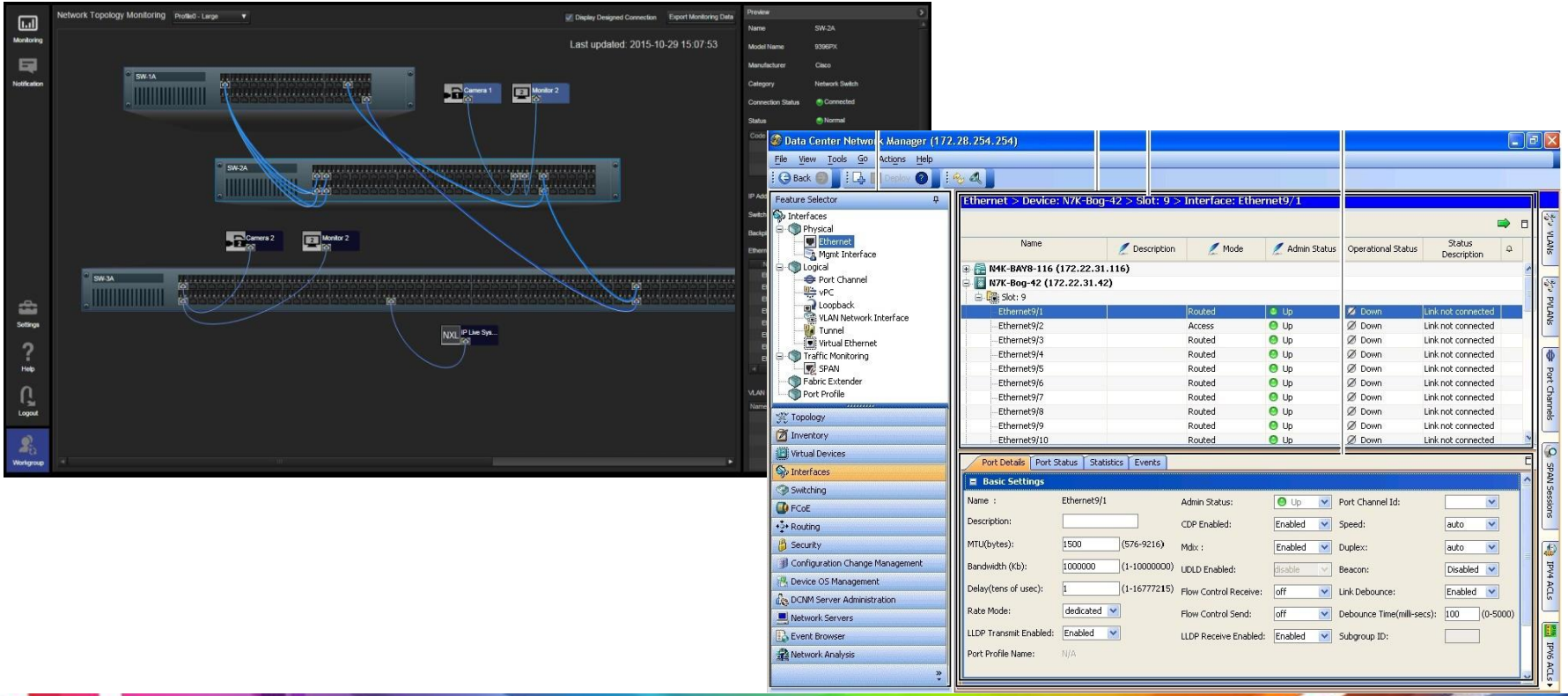

Macro Diagram – Video System (HD & 4K Layers)

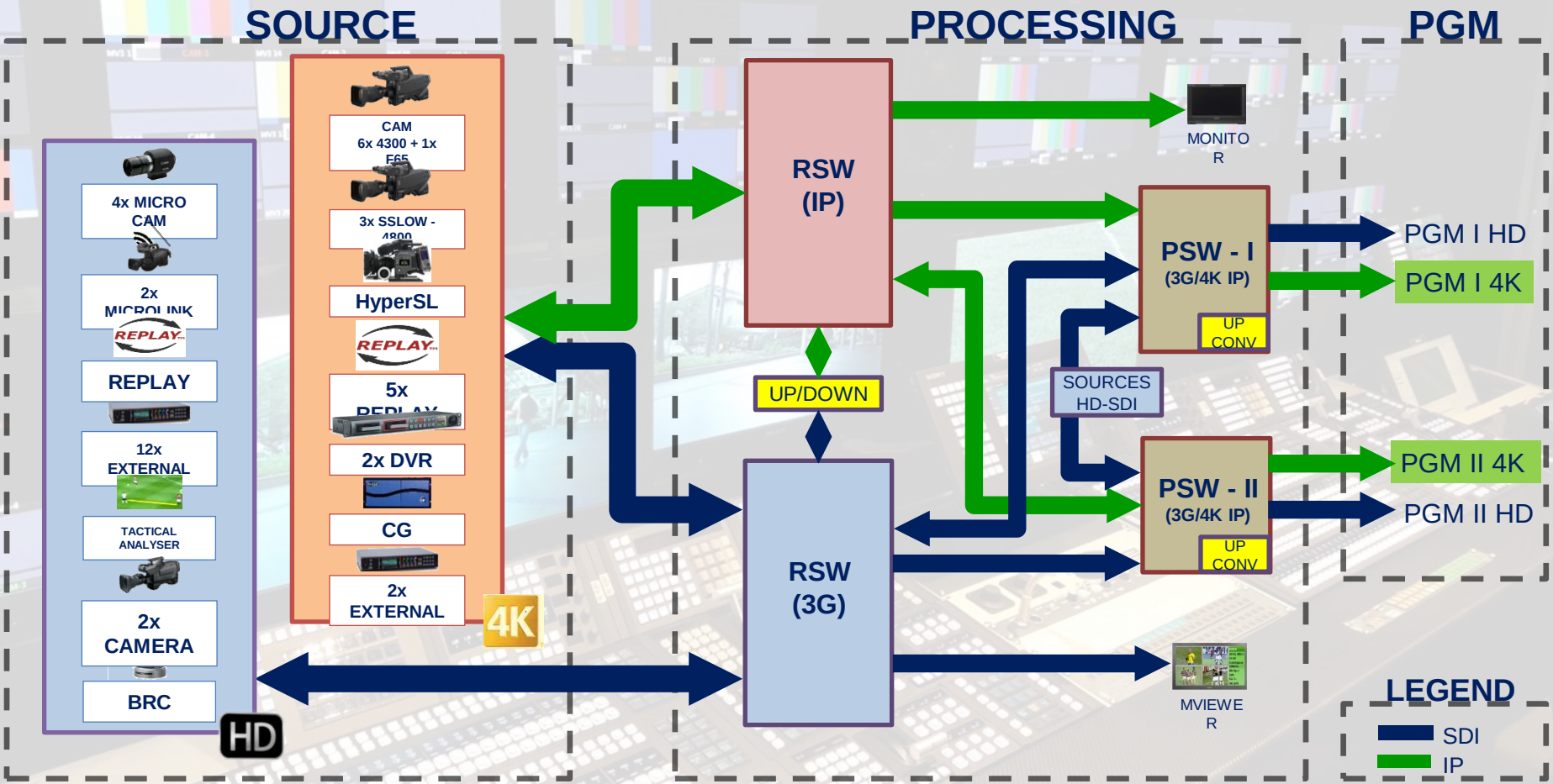

Inovação de Workflow para Produção Jornalística

Contribuição Wireless para Jornalismo

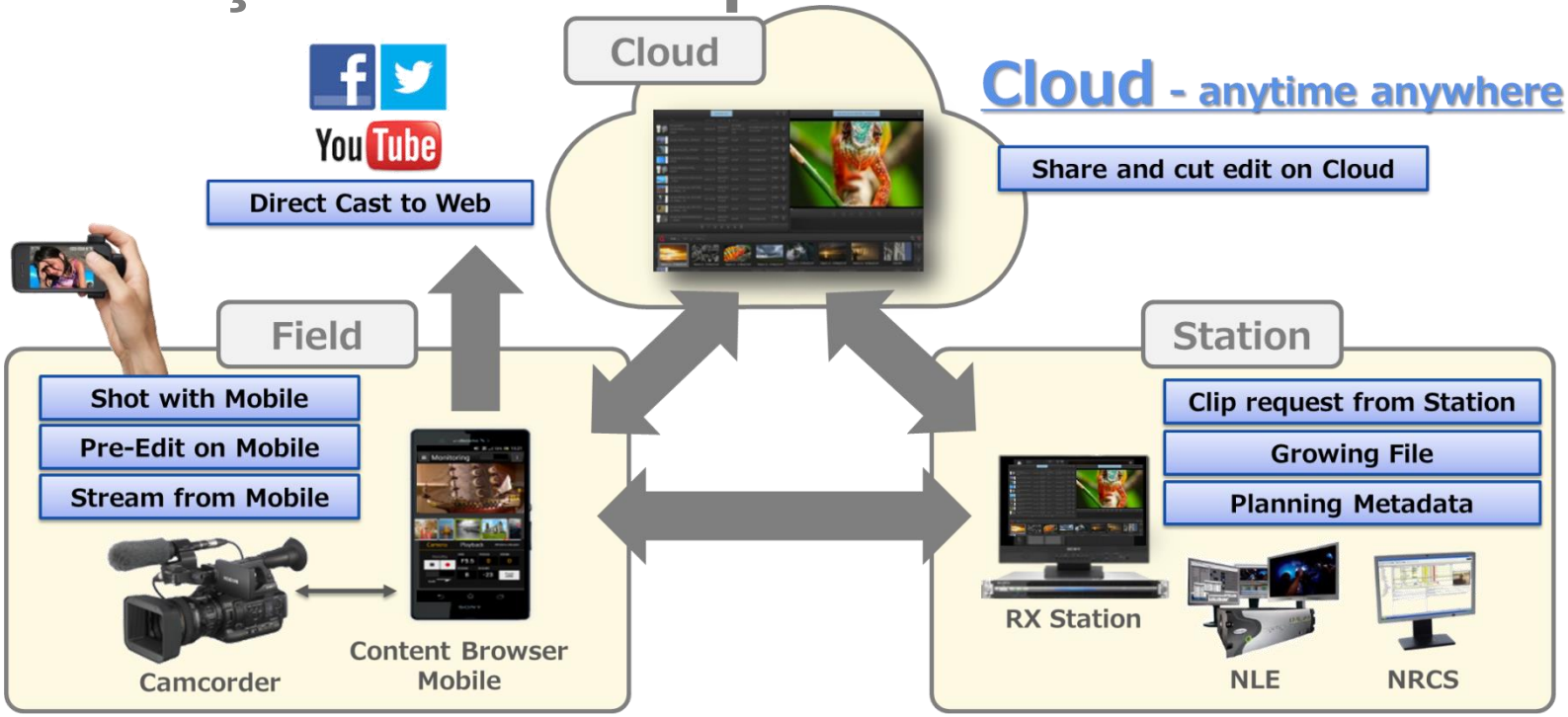

Front - direct on-air with Mobile

Post – Ingest & Edit efficiency

Inovação para Produção de Jornalismo

- Live Streaming
  - Produção de notícias e entrega no Ar mais rápido
  - Redes 4G & WiFi
    - Maior mobilidade com menor custo

- File Transfers
  - Acesso centralizado através de serviço de Cloud
    - Store & Forward
    - Proxy rough cut editing
    - Hi-Res request
    - Distribute to multiple locations
  - Maior agilidade para acesso a edição e entrega para exibição
    - Direct Access
    - Edit while shooting
    - Metadata Integration with NewsRoom Computer Systems (NRCS)

Conclusão

- Beyond Definition : novas tecnologias , não limitadas a resolução de Imagem:
  - HD , 4K , High Frame Rate , Wide Color Gamut (WCG) , High Dynamic Range
  - Conectividade IP e transporte de sinais HD/HFR/4K em tempo real
  - Inovação de Workflow para melhorar a eficiência operacional

- 4K/UHD oferece benefícios na produção e entrega em HD

- O uso de rede de celular 4G e WiFi em conjunto com sistemas de Cloud oferecem maior mobilidade e capacidade de acelerar o processo produtivo

- A Sony oferece soluções completas para aplicações esportivas na era Beyond Definition, com recursos completos para HD, 4K , HFR, HDR, IP

SONY

Obrigado !

erick.soares@am.sony.com